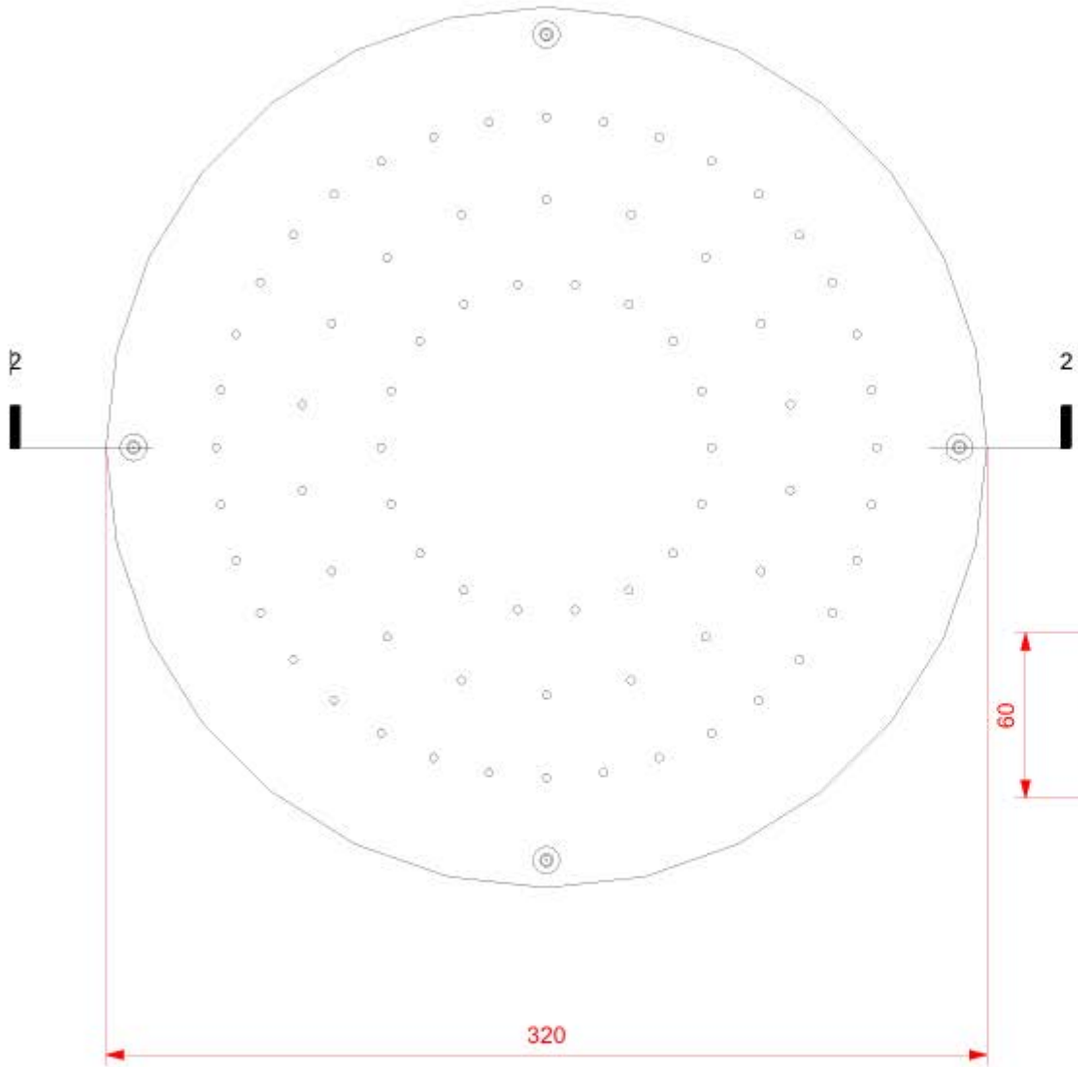

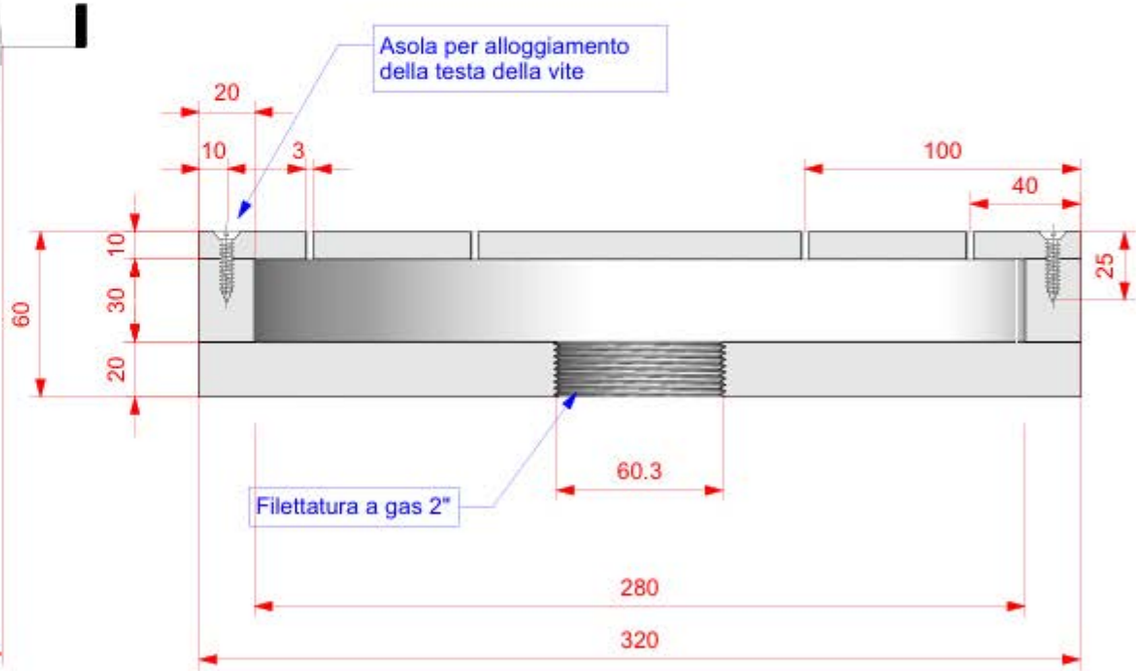

2 Sezione
Scale: Half Actual Size

INDALO WATER AND STONE	Progettista	Committente	Progetto - Esecutivo	Località	Titolo tavola	Scala	Data	Tavola
	Claudio Petrini	Nome cliente	Pastre per idromassaggio ad aria		Piastra circolare Ø 320	1:2 @A3	26/11/2025	1